TABLE DE CUISSON 2 EN 1
KMDA 7272 FR-U

Prestige | Con@ctivity | Silence Motor | Comfort Select Plus

Table de cuisson avec hotte intégrée
Design avec cadre haut en aluminium
Commande frontale **ComfortSelect Plus** avec affichage ambré

Table de cuisson
4 zones de cuisson - Puissance de raccordement totale 7300 W
Zone avant gauche Vario Ø110-220 mm, max booster 3000W
Zone arrière gauche Vario Ø100-190 mm, max booster 2100W
Zone arrière droite Vario Ø110-220 mm, max booster 3000W
Zone avant droite Vario Ø100-190 mm, max booster 2100W
Accès direct aux puissances
Minuteurs, maintien au chaud et Stop&Go

Hotte
Moteur Eco Silence
Installation en recyclage avec le kit Plug&Play inclus: pas de conduits ou de grille d'évacuation nécessaires
4 allures d'aspiration dont :
1 booster : 510 m3/h, 70 dB(A)
3ème vitesse : 465 m3/h, 68 dB(A)
Arrêt différé
1 filtre à graisse Inox - Filtration A – Lavable au lave-vaisselle
1 filtre à charbon AirClean DKF 35-P inclus

Conso/an 32 kWh/an – Énergie A+
Équipée Con@ctivity

Accessoires optionnels :
Filtre à charbon AirClean DKF 35-P
Filtre à charbon Sensitive AirClean DKF 35-S
Extensions Kit Plug&Play DVS 150 pour les meubles dont la profondeur est supérieure à 60cm

Informations logistiques

Code EAN :4002516668398
Code SAP : 12263230
Dim. nettes (HxLxP) : 202 x 806 x 526 mm
Dim.brutes (HxLxP) : 295 x 906 x 637 mm
Poids brut (kg):19,55 / Poids net(kg):15,95
Lieu de fabrication : Allemagne
Code douanier : 85166050
Alimentation électrique : 230 V - 50 Hz

Disponible Février 2023
Durée de disponibilité des pièces détachées : 15 ans

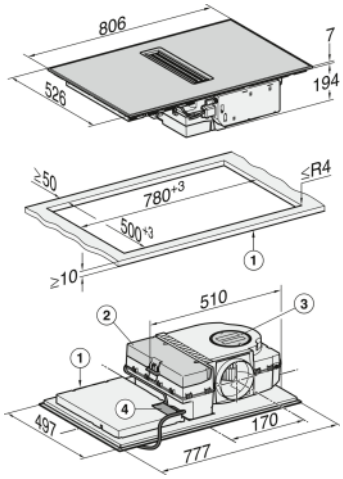

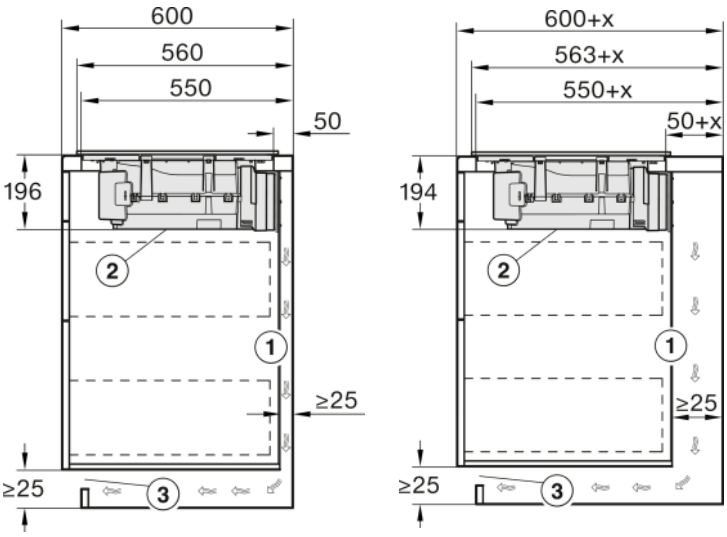

La puissance de nos tables de cuisson à induction permet une montée en température extrêmement rapide. Faire bouillir une grande quantité d'eau rapidement devient un jeu d'enfant.

Cet appareil a été testé pour vous assurer la plus grande satisfaction. Il a subi des tests équivalents à une durée d'utilisation de 20 ans.

Nos tables de cuisson sont fabriquées dans notre usine allemande de Arnsberg avec la plus grande attention.
.

Le fabricant se réserve le droit de modifier les caractéristiques de ses produits